8003-100/1000-808

Sonde d'ambiance

EnOcean

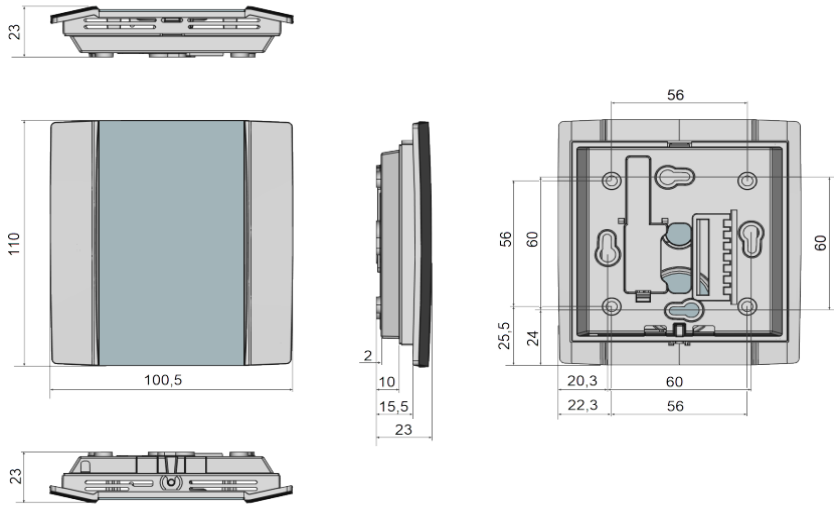

Cette gamme de capteurs de température sans fil et sans pile, qui intègre la technologie EnOcean, ne nécessite aucune maintenance (accumulateur d'énergie solaire). Un éclairement minimum de 200 Lux pendant au moins 4 h/par jour est nécessaire pour la recharge de l'accumulateur. A défaut, le module peut être alimenté par une pile (réf. 8003-100/1000-810) dont la durée de vie est comprise entre 5 et 10 ans.

Par défaut une trame est émise toutes les 100 s en cas d'une variation de la température supérieure à 0,3°C, ou à défaut toutes les 16 min.

Description	N° de produit	UE
Sonde d'ambiance EnOcean	**8003-100/1000-808**	1

Accessoires	N° de produit	UE
Pile Lithium 3.6V AA ER14505	**8003-100/1000-810**	1

Approbations	
Directive	2014/30/EU CEM
	2014/53/EU RED
	2001/95/EG Product Safety
	2011/65/EU + 2015/863/EU RoHS
Standards	EN 60730-1 (2017)
	EN 61000-6-1 (2007)
	EN 61000-6-3 (2011)
	EN 62479 (2010)
	EN 301 489-3: V2.1.1
	EN 300 220-2: V3.1.1
	EN CEI 63000 (2018)

Données techniques	
Technologie radio	EnOcean(CEI 14543-3-10)
Puissance d'émission	<10 mW
Fréquence	868 MHz
Profil EnOcean	EEP A5-02-05
Dimensions (La x Lo x P)	100.5 x 109 x 23 mm
Matériau boîtier	PC V0, blanc pur
Indice de protection	IP20 selon EN60529
Fixation	en pot d'encastrement 60 mm
	en applique, via vis ou
	film adhésif (fourni)
Alimentation	Cellule solaire ou pile
Pile (non fournie, en option)	1 x Lithium 3.6V ER14505
Intervalle de mesure (réveil)	100 s (par défaut)
Intervalle d'émission	Sur variation température > 0.3 °C
	Sinon tous les 10 réveils
Humidité ambiante	85% hum. rel. non condensé
Température ambiante	0 … 40 °C
Précision température	± 0.4 °C (à 21 °C)